GESTRICKTE DAMENJACKE MIT NORDISCHEN MUSTER

NOVITA

NOVITA

NOVITA NALLE

GESTRICKTE DAMENJACKE MIT NORDISCHEN MUSTER

Eine Jacke in Novita Nalle ist einfach in Form und die Nordischen Muster der Jacke ähneln die Fichte Zweige.
Designerin: Saara Toikka
Grösse XS(S)M(L)XL/XXL
Maße
Brustumfang 90(100)110(120)130 cm
Gesamtlänge 64(66)68(71)74 cm
Innenlänge des Ärmels 45(46)47(48)49 cm
Garnverbrauch
Novita Nalle
(Fb 061) Leinen 400 (400) 450 (500) 550 g und
(Fb 044) Graphitschwarz 100 (150) 150 (150) 200 g
Nadeln und sonstiges Zubehör
Stricknadeln: Novita Nr 3½–4 gestrickt.
6 Knöpfe
Grundmuster und Maschenprobe
Grundmuster: glatt rechts. Hinreihe alle M re stricken, Rückreihe alle M li stricken.
Kraus rechts: Hin- und Rück-R re M stricken.
Nordisches Muster: nach Strickschrift und Anleitung stricken.
Maschenprobe im Grundmuster:
24 M und 30 R = 10 cm

Rückenteil
110(122)134(146)158 M leinen anschlagen und 11 R kraus rechts stricken. Dann glatt rechts stricken.

Bei 18(19)20(21,5)23 cm ab Anschlag im Nordischen Muster nach der 1. R der Strickschrift wie folgt arbeiten: 1 Rand-M stricken, den Rapport von 6 M 18(20)22(24)26 Mal wiederholen und 1 Rand-M stricken. Die Reihen 2–16 der Strickschrift stricken. 14 R glatt rechts in Leinen stricken und die Reihen 17–32 der Strickschrift stricken. 14 R glatt rechts in Leinen stricken und die Reihen 1–16 der Strickschrift stricken. 2 R glatt rechts in Leinen stricken und die Abnehmen des Armausschnitts anfangen. Glatt rechts stricken und für die Armausschnitte beidseitig in jeder 2. R 0(0)1(1)1 x 6 M, 1(1)0(1)1 x 4 M, 2(3)3(3)4 x 2 M und 2(2)2(2)3 x 1 M abketten = 90(98)106(110)116 M.

Hinweis: Wenn Sie 14 R in Leinen gestrickt haben, die Reihen 17–32 der Strickschrift stricken und den Rest der Arbeit in Leinen stricken.

Bei 17(18)19(20,5)22 cm ab Beginn der Armausschnitte für den Halsausschnitt die mittleren 40(40)40(42)42 M abketten und beide Seiten getrennt beenden. Auf der Schulter in jeder 2. R 4 x 5(6)7(7)7 M und 1 x 3(3)3(4)7 M abketten und gleichzeitig am Rand des Halsausschnitts nach 2 R noch 1 x 2 M abketten.

Linkes Vorderteil
56(62)68(74)80 M leinen anschlagen und 11 R kraus rechts stricken. Dann glatt rechts stricken.

Bei 18(19)20(21,5)23 cm ab Anschlag im Nordischen Muster nach der 1. R der Strickschrift wie folgt anfangen: 1 Rand-M stricken, den Rapport von 6 M 9(10)11(12)13 Mal wiederholen und 1 Rand-M stricken. Die Reihen 2–16 der Strickschrift stricken. 14 R glatt rechts in Leinen stricken und die Reihen 1–16 der Strickschrift stricken. 2 R glatt rechts in Leinen stricken und die Abnehmen des Armausschnitts anfangen. Glatt rechts stricken und für die Armausschnitte aus der rechten Seite in jeder 2. R 0(0)1(1)1 x 6 M, 1(1)0(1)1 x 4 M, 2(3)3(3)4 x 2 M und 2(2)2(2)3 x 1 M abketten = 46(50)54(56)59 M.

Hinweis: Wenn Sie 14 R in Leinen gestrickt haben, die Reihen 17–32 der Strickschrift stricken und den Rest der Arbeit in Leinen stricken.

Bei 9(10)11(12,5)14 cm ab Beginn des Armausschnitts für den Halsausschnitt aus der vorderen Kante (= die linke Seite) 15(15)15(16)16 M auf den Faden stilllegen. Am Rand des Halsausschnitts in jeder 2. R 2 x 2 M und 4 x 1 M abketten.

Bei 17(18)19(20,5)22 cm ab Beginn des Armausschnitts auf der Schulter in jeder 2. R 4 x 5(6)7(7)7 M und 1 x 3(3)3(4)7 M abketten.

Rechtes Vorderteil
Wie das linken Vorderteil stricken, nur spiegelverkehrt. Das Muster nicht spiegelverkehrt stricken.

Ärmel
54(56)56(58)58 M leinen anschlagen und 11 R kraus rechts stricken. Dann glatt rechts stricken.

Bei 10(13)10(14)9 cm ab Anschlag beidseitig 1 M aufnehmen. Die Aufnehmen nach je 3,5(3)2,5(2)2 cm noch 9(10)14(16)19 Mal wiederholen = 74(78)86(92)98 M.

Hinweis: Bei 18(19)20(21,5)23 cm ab Anschlag im Nordischen Muster nach der 1. R der Strickschrift wie folgt anfangen: 1 Rand-M stricken, den Rapport von 6 M bis zum Ende der Reihe wiederholen und 1 Rand-M stricken. Die Reihen 2–16 der Strickschrift stricken. 14 R glatt rechts in Leinen stricken und die Reihen 17–32 der Strickschrift stricken. 14 R glatt rechts in Leinen stricken und die Reihen 1–16 der Strickschrift stricken. Dann glatt rechts in Leinen stricken.

Bei 45(46)47(48)49 cm ab Anschlag beidseitig in jeder 2. R 1 x 4(4)6(6)6 M, 2(3)3(3)4 x 2 M, 9(10)11(13)13 x 1 M, 1 x 2 M und 1 x 3 M. Die restlichen M abketten. Den zweiten Ärmel ebenso stricken.

Fertigstellung
Die Teile nach Mass spannen, anfeuchten und trocknen lassen.

Die Schulternähte schliessen.

Für die Halsblende die M des Hilfsfadens auf die Stricknadeln nehmen und zwischen ihnen mit Leinen immer 5 M je 3 cm auffassen. 10 R kraus rechts stricken und die M abketten.

Die Kante des linken Vorderteils: 5 M je 3 cm mit Leinen am linken Vorderteil entlang auffassen. 10 R kraus rechts stricken und die M abketten.

Gegen die Kante des linken Vorderteils die Stellen der Knöpfe platzieren, sodass der oberste Knopf 2 cm vom oberen Rand liegt und das tiefste ca. 2 cm vom unteren Rand und die restlichen 4 Knöpfe gleichmässig verteilt.

Die Kante des rechten Vorderteils gegengleich stricken und in der 4. R die Knopflöcher einstricken. Knopfloch: 2 M re zusammenstricken, 2 neue M anschlagen und ein überzogenes Abnehmen (= 1 M wie zum Rechtsstricken abheben, 1 M re, die abgehobene M über die gestrickte M ziehen) arbeiten.
Die Seitennähte und Ärmelnähte schliessen. Die Ärmel einsetzen. Die Knöpfe befestigen.

NOVITA

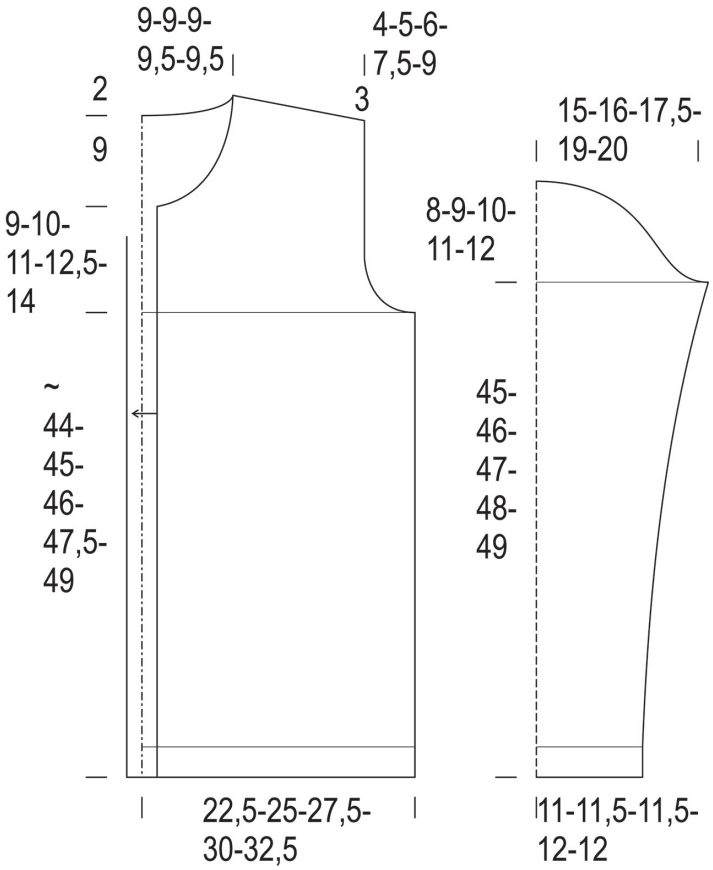

Strickschrift

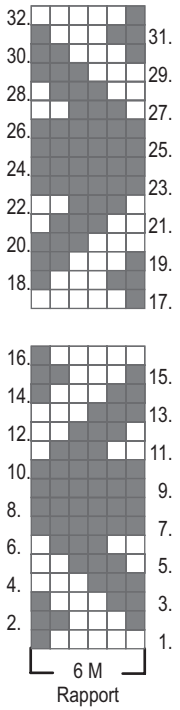

□ = Fb 061 Leinen
■ = Fb 044 Graphitschwarz